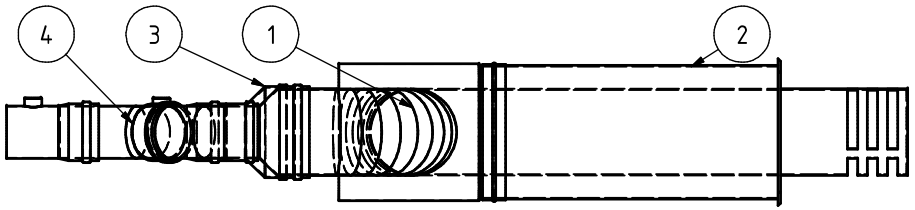

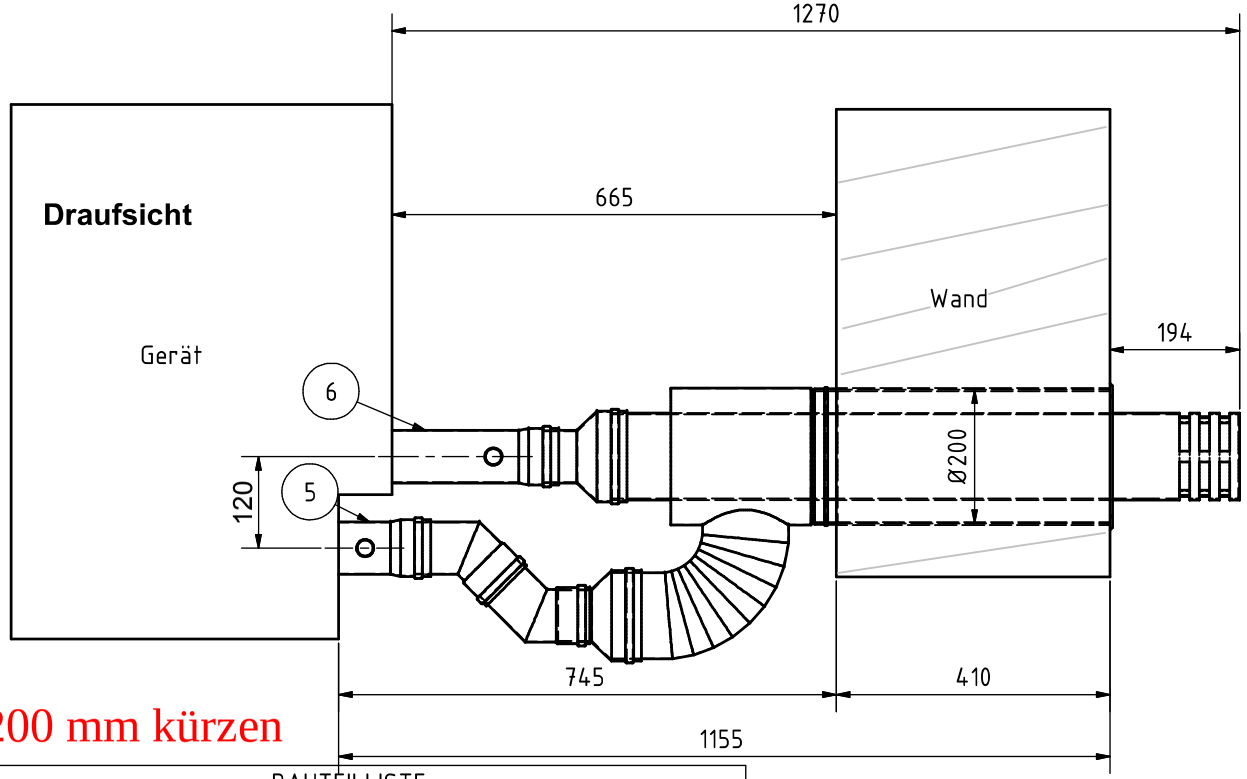

Achtung!
Bitte Pos.5 auf 200 mm kürzen

BAUTEILLISTE

Pos.	Menge	Bezeichnung	Art. Nr.
1	1	DN 130 - 200 Verbindungsstück	4405
2	1	DN 80 - 125 Wandelement	4401
3	2	DN 130 - 80 Übergang	2965
4	2	DN 80 45° Bogen	2856
5	1	DN 80 Rohr L200	2961
6	1	DN 80 Rohr L250	2961

(Verwendungsbereich) GasaTherm

(Zul. Abw.) ISO 2768-m

(Oberfläche)

Maßstab: 1 : 8

(Gewicht):-

(Werkstoff, Halbzeug,) (Rohteil-Nr.) (Modell-oder Gesenk-Nr.) Aluminium

	Datum	Name
Gezeichnet	25.01.2018	T.Pachale
Kontrolliert		
Norm		

Abgasanlage komplett
LAS 130-200
Artikel Nr. 10337

nordluft
Wärme- und Lüftungstechnik GmbH & Co. KG
49393 Lohne, Tel. 04442-889 0, Fax -889 55

LAS DN 130 -200 über Wand mit

1

A3

Status	Änderungen	Datum	Name

(Urspr.) (Ers. f.) (Ers. d.)